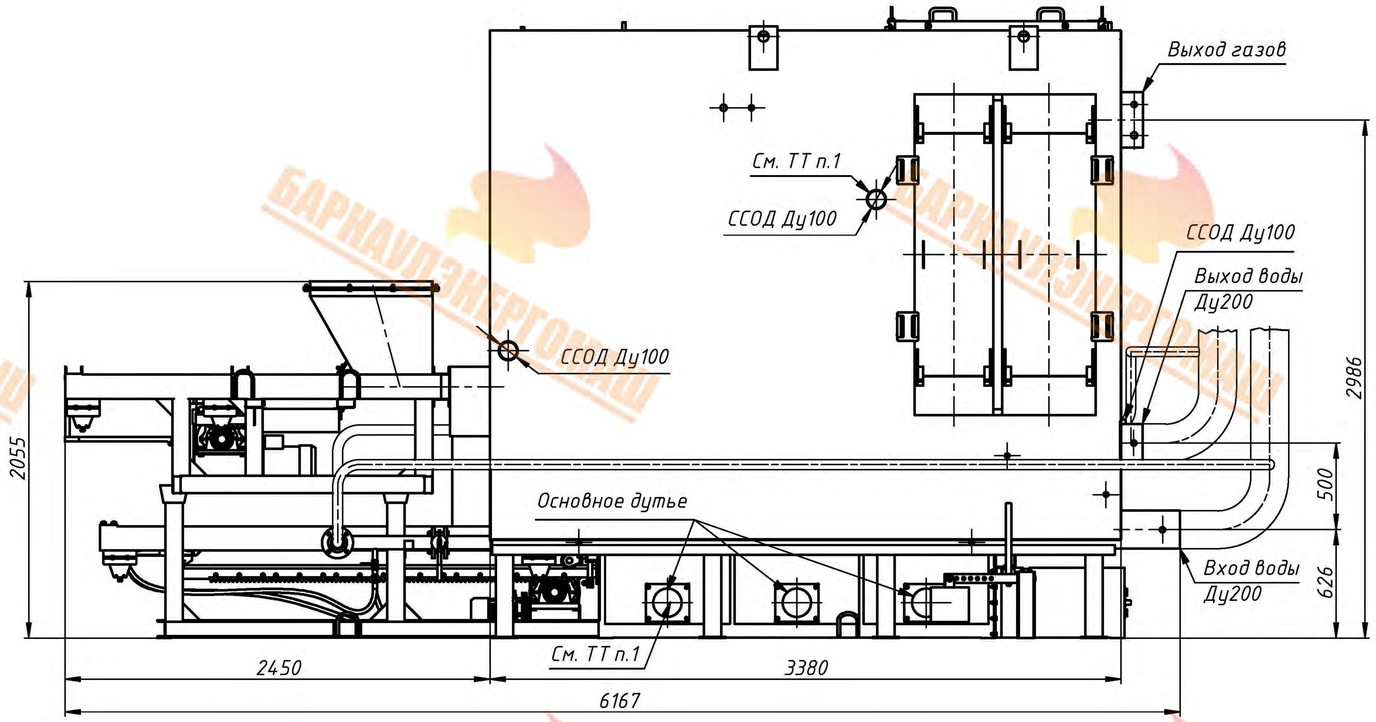

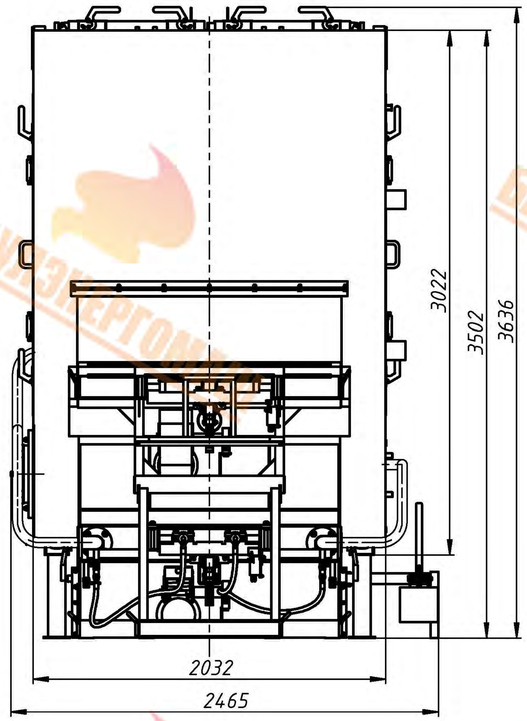

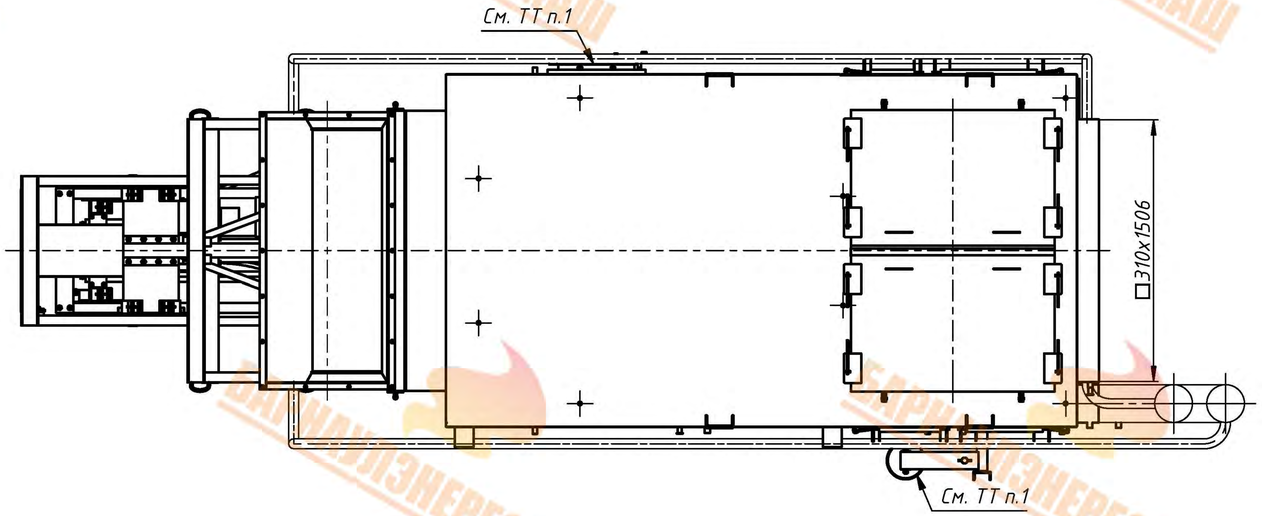

1. Коллекторы ССОД, подводы к основному дутью, опрокидыватель топки и топочный лаз допускается расположить с любой из сторон котла. Требуется указать при закупе.

Параметр		Ед. изм.	Значение
Теплопроизводительность		МВт	3
		Гкал/ч	2,58
Номинальный расход воды через котел		т/ч	102,8
Температура воды на входе в котел		°С	70
Температура воды на выходе из котла		°С	95
Рабочее давление воды на входе в котел		МПа	0,588
		кгс/см^2	6
Гидравлическое сопротивление, не более		МПа	0,15
		кгс/см^2	1,53
Водяной объём котла		м^3	1,99
КПД котла	Каменный уголь	%	82
Расход топлива	Каменный уголь	кг/ч	605
Температура уходящих газов, не более	Каменный уголь	°С	200
Аэродинамическое сопротивление	Каменный уголь	Па	300
Площадь поверхности нагрева	Радиационная	м^2	25
	Конвективная		80,4
Масса блока котла		кг	6508
Отапливаемая площадь помещения (при высоте потолка 3м)		м^2	25000

					БЭМЗ.03.180.001ВО			
Изм.	Лист	№ докум.	Подп.	Дата	Котел водогрейный КВм-3,0КБ с топкой ТНФГ-3,5	Лит.	Масса	Масштаб
Разраб.							12250	1:25
Пров.								
Т. контр.					Чертеж общего вида	Лист	Листов	1
Нач.отд.						БАРНАУЛЭНЕРГОМАШ		
Н. контр.								
Утв.								

Подп. и дата | Инв. № дубл. | Взам. инв. № | Подп. и дата | Инв. № подл.

Копировал | Формат А2