БЭМЗ.03.112.001ВО

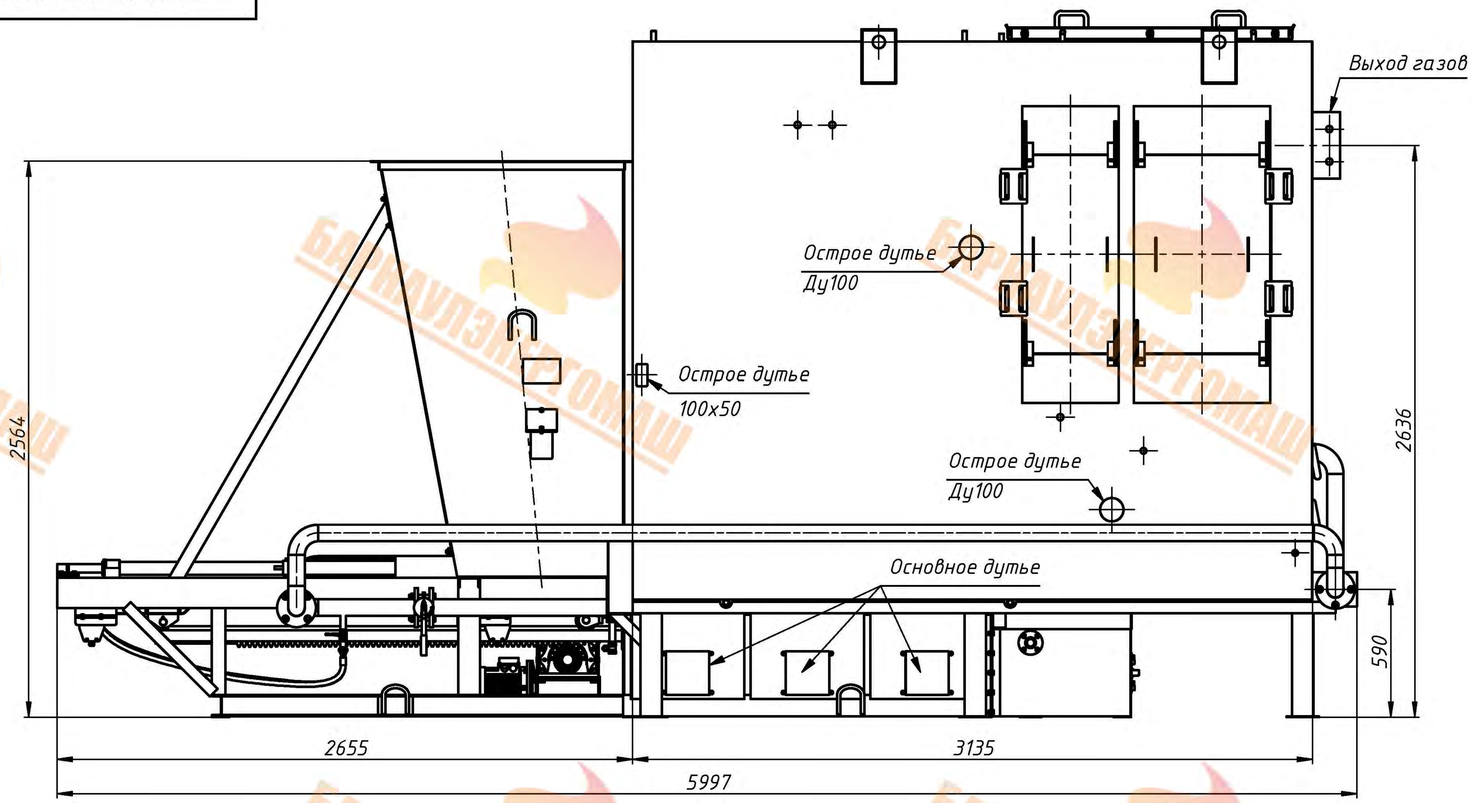

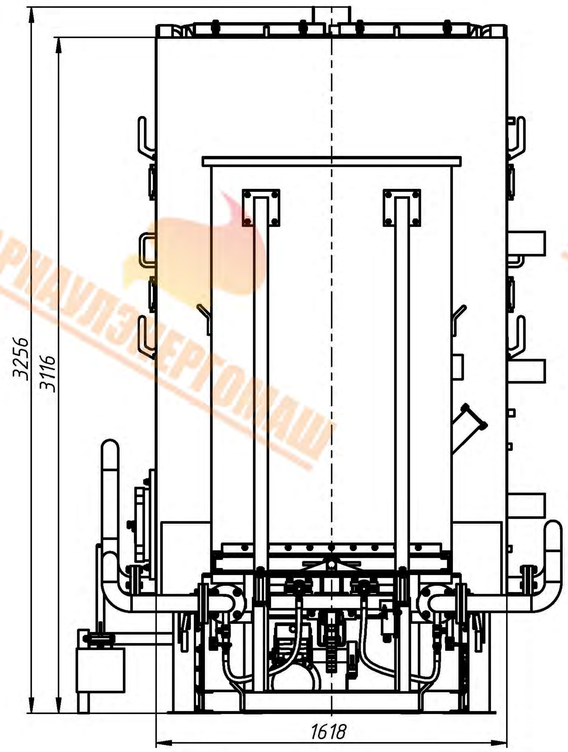

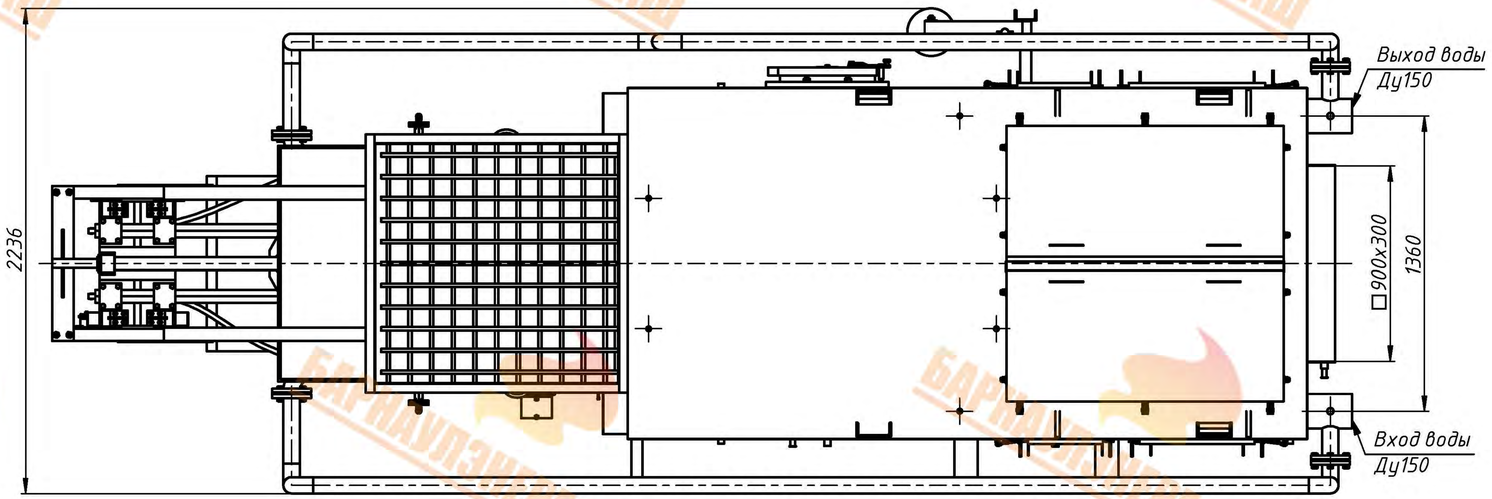

Параметр		Ед. изм.	Значение
Теплопроизводительность		МВт	2,5
		Гкал/ч	2,15
Номинальный расход воды через котел		т/ч	85,6
Температура воды на входе в котел		°С	70
Температура воды на выходе из котла		°С	95
Рабочее давление воды на входе в котел		МПа	0,588
		кгс/см ^{2}	6
Гидравлическое сопротивление, не более		МПа	0,2
		кгс/см ^{2}	2,0
Водяной объём котла		м ^{3}	1,18
КПД котла	Каменный уголь	%	82
Расход топлива	Каменный уголь	кг/ч	502
Температура уходящих газов	Каменный уголь	°С	203
Аэродинамическое сопротивление	Каменный уголь	Па	260
Площадь поверхности нагрева	Радиационная	м ^{2}	19,5
	Конвективная		52
Масса блока котла		кг	5220
Отапливаемая площадь помещения (при высоте потолка 3м)		м ^{2}	20833

					БЭМЗ.03.112.001ВО			
Изм.	Лист	№ докум.	Подп.	Дата	Котел водогрейный КВм-2,5КБ с топкой ТМУ-2,5 (ТШПМ-2,5У)	Лит.	Масса	Масштаб
							7146	1:20
Пров.					Чертёж общего вида	Лист	Листов	1
Т. контр.								
Нач.отд.						БАРНАУЛЭНЕРГОМАШ		
Н. контр.								
Утв.								

Подп. и дата | Инв. № дубл. | Взам. инв. № | Подп. и дата | Инв. № подл.

Копировал | Формат А2