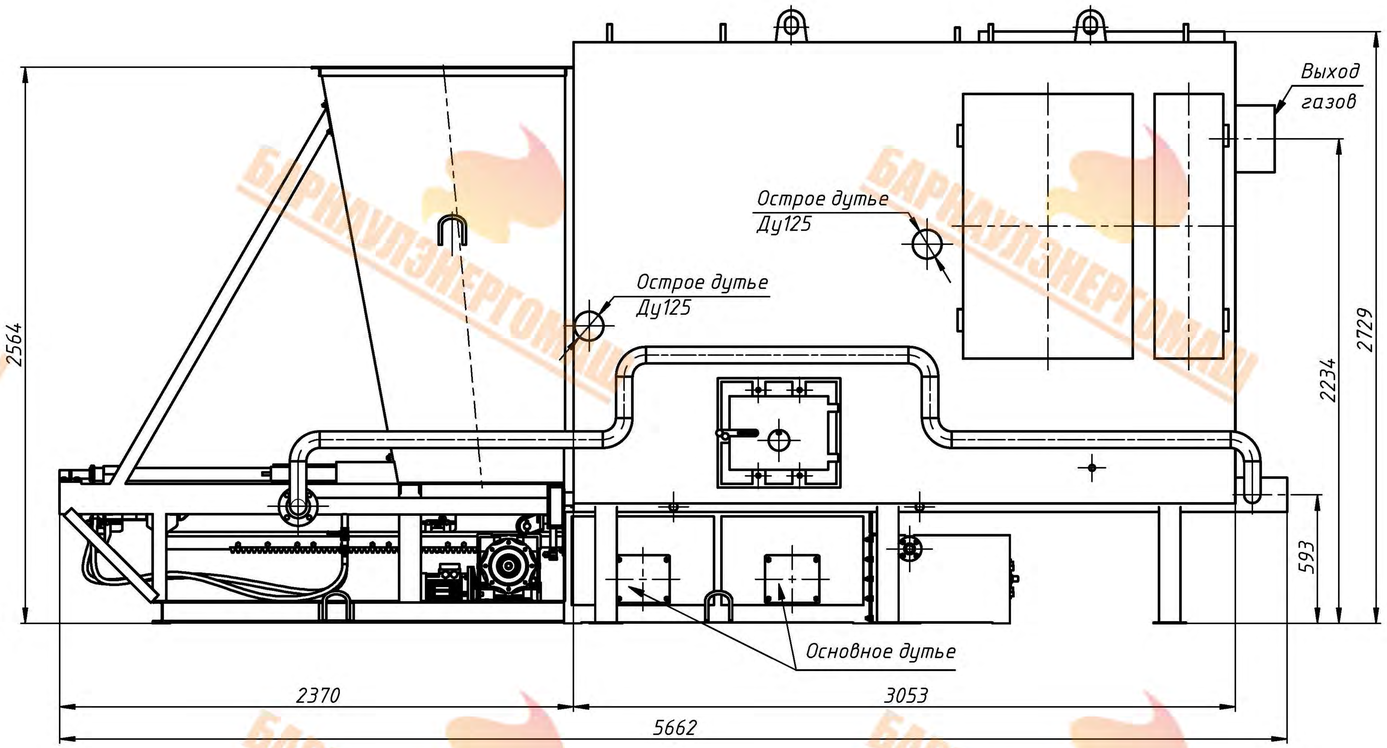

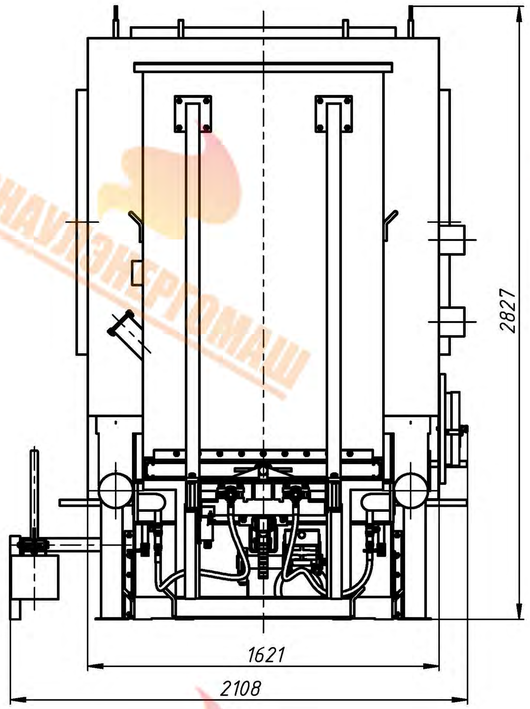

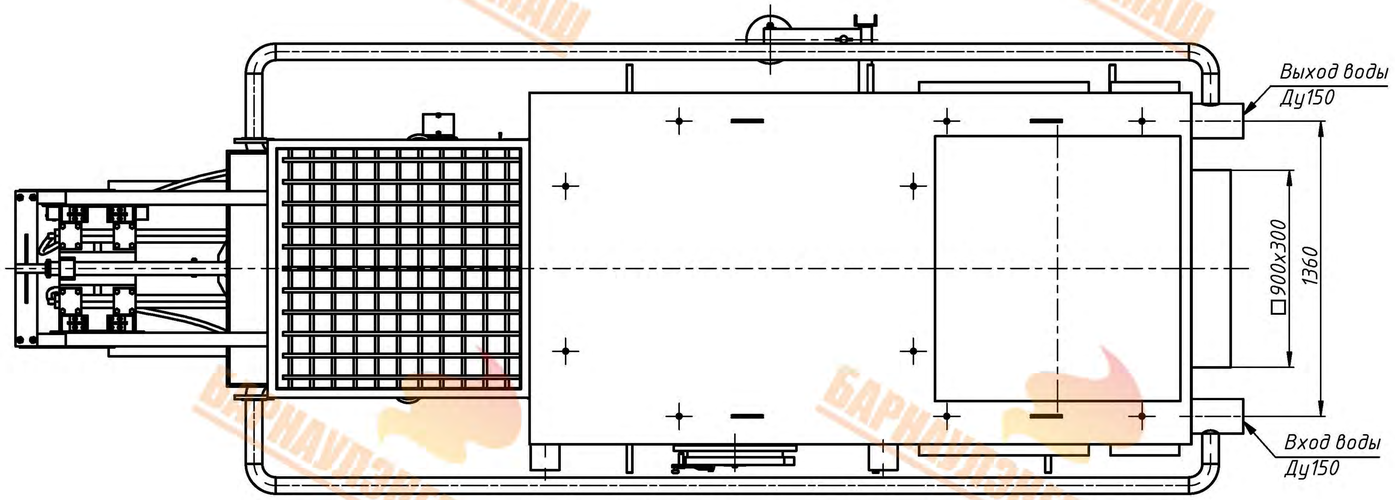

Параметр		Ед. изм.	Значение
Теплопроизводительность		МВт	2
		Гкал/ч	1,72
Номинальный расход воды через котел		т/ч	68,5
Температура воды на входе в котел		°С	70
Температура воды на выходе из котла		°С	95
Рабочее давление воды на входе в котел		МПа	0,588
		кгс/см ^{2}	6
Гидравлическое сопротивление, не более		МПа	0,11
		кгс/см ^{2}	1,12
Водяной объём котла		м ^{3}	1,13
КПД котла	Каменный уголь	%	82
Расход топлива	Каменный уголь	кг/ч	401
Температура уходящих газов	Каменный уголь	°С	200
Аэродинамическое сопротивление	Каменный уголь	Па	290
Площадь поверхности нагрева	Радиационная	м ^{2}	15
	Конвективная		48
Масса блока котла		кг	4007
Отапливаемая площадь помещения (при высоте потолка 3м)		м ^{2}	16667

1. Боковые люки не входят в базовую поставку котла.
2. Система сопел острого дутья не входит в базовую поставку котла.
3. Трубопроводы показаны условно.

Изм.	Лист	№ докум.	Подп.	Дата	Разраб.	БЭМЗ.02.0014.001ВО			
Пров.						Котел водогрейный КВм-2,0КБ с топкой ТМУ-2,0 (ТШПМ-2,0У)	Лит.	Масса	Масштаб
Т. контр.								5750	1:20
Нач.отд.						Чертёж общего вида	Лист	Листов	1
Н. контр.							БАРНАУЛЭНЕРГОМАШ		
Утв.									

Подп. и дата | Инв. № дубл. | Взам. инв. № | Подп. и дата | Инв. № подл.

Копировал | Формат А2