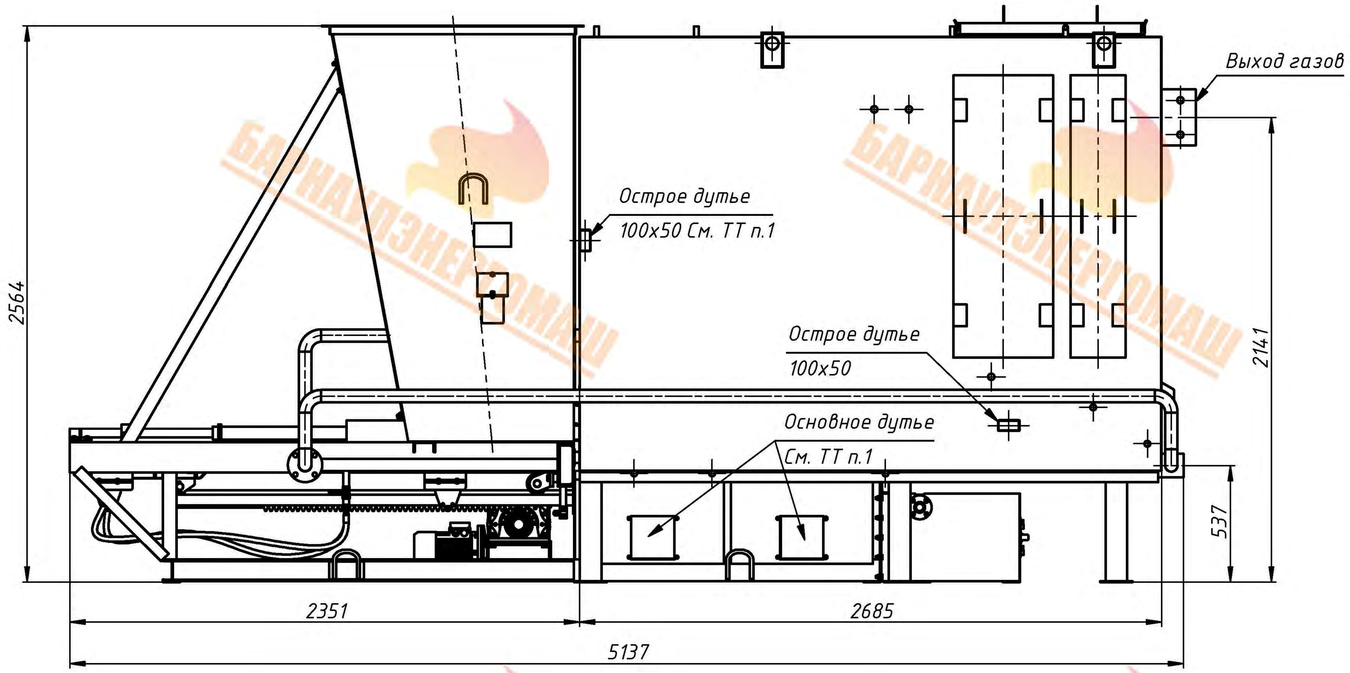

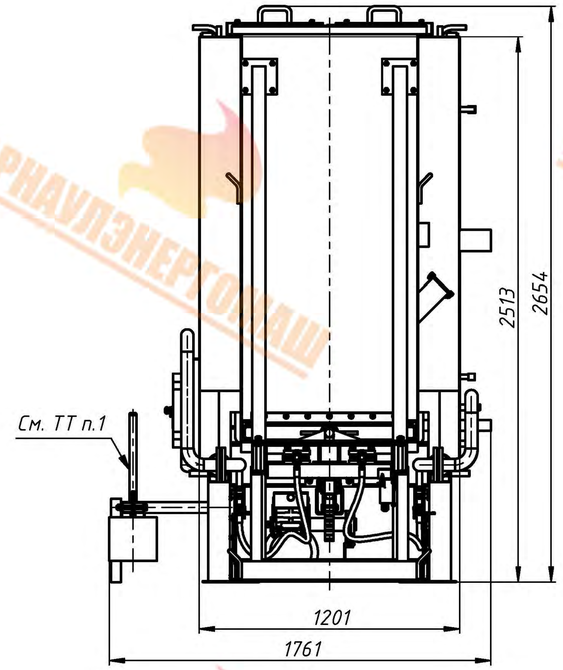

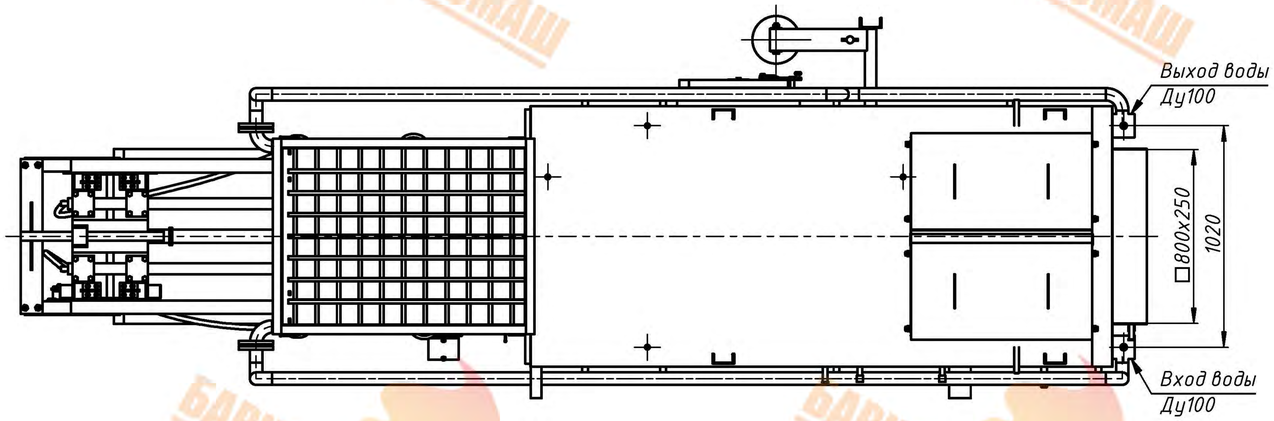

Параметр		Ед. изм.	Значение
Теплопроизводительность		МВт	1
		Гкал/ч	0,9
Номинальный расход воды через котел		т/ч	34,3
Температура воды на входе в котел		°С	70
Температура воды на выходе из котла		°С	95
Рабочее давление воды на входе в котел		МПа	0,588
		кгс/см^2	6
Гидравлическое сопротивление, не более		МПа	0,093
		кгс/см^2	0,93
Водяной объём котла		м^3	0,93
КПД котла	Каменный уголь	%	82
Расход топлива	Каменный уголь	кг/ч	200
Температура уходящих газов, не более	Каменный уголь	°С	200
Аэродинамическое сопротивление	Каменный уголь	Па	300
Площадь поверхности нагрева	Радиационная	м^2	10,8
	Конвективная		29,5
Масса блока котла		кг	2982
Отапливаемая площадь помещения (при высоте потолка 3м)		м^2	8330

1. Коллекторы ССОД, подводы к основному дутью, опрокидыватель топки и топочный лаз допускается расположить с любой из сторон котла. Требуется указать при закупе.

Изм.	Лист	№ докум.	Подп.	Дата	Разраб.
Пров.					
Т. контр.					
Нач.отд.					
Н. контр.					
Утв.					

БЭМЗ.03.162.001ВО

Котел водогрейный КВм-1,0КБ с топкой ТМУ-1,5

Чертёж общего вида

Лит.	Масса	Масштаб
	4610	1:20
Лист	Листов 1	

БАРНАУЛЭНЕРГОМАШ

Подп. и дата | Инв. № дубл. | Взам. инв. № | Подп. и дата | Инв. № подл.

Копировал | Формат А2