БЭМЗ.02.0088.001ВО

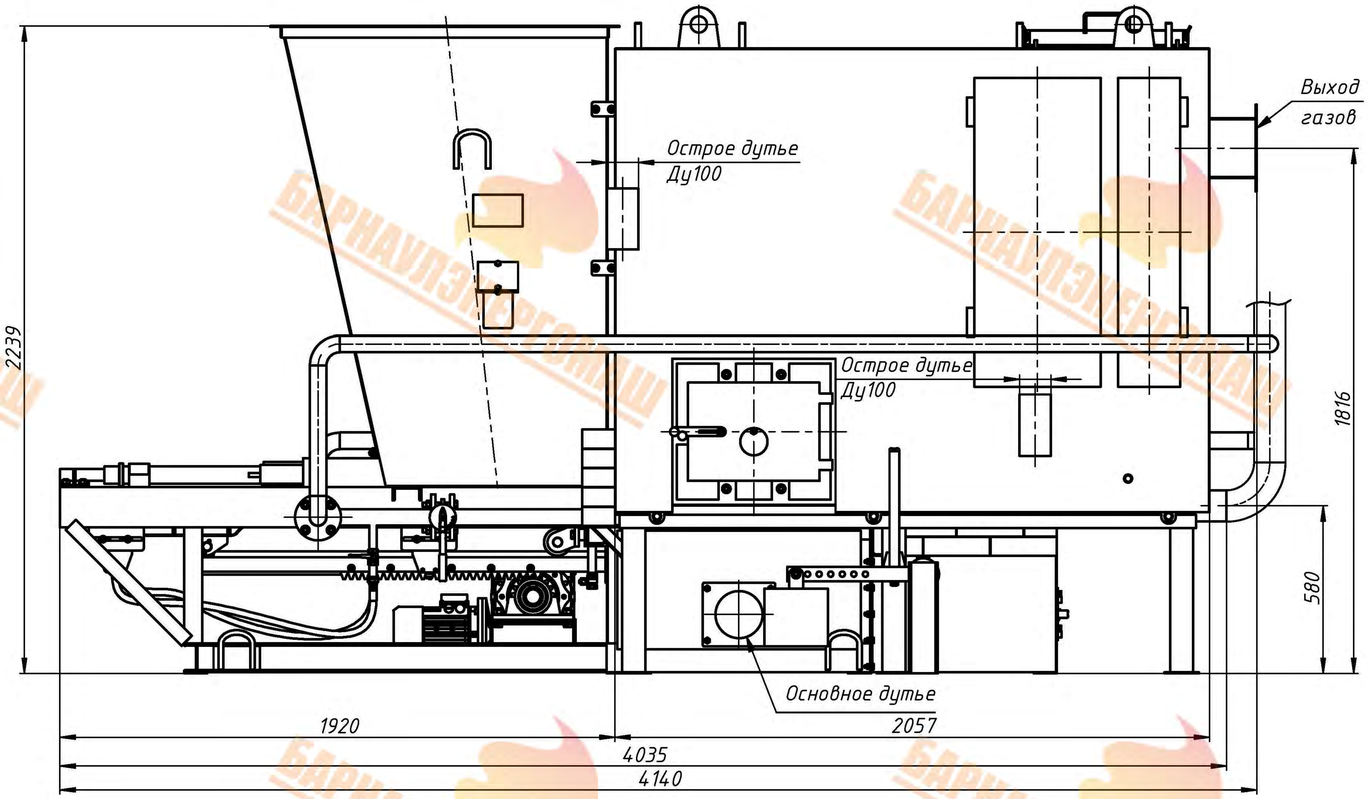

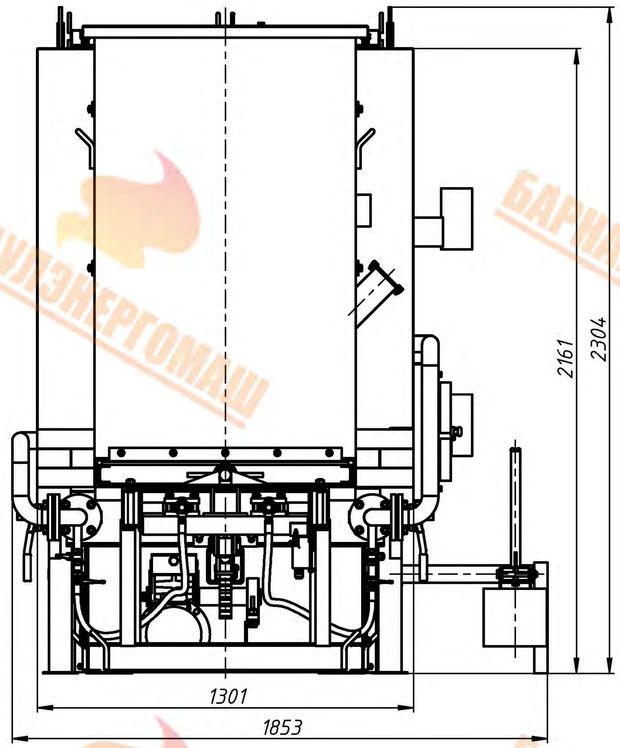

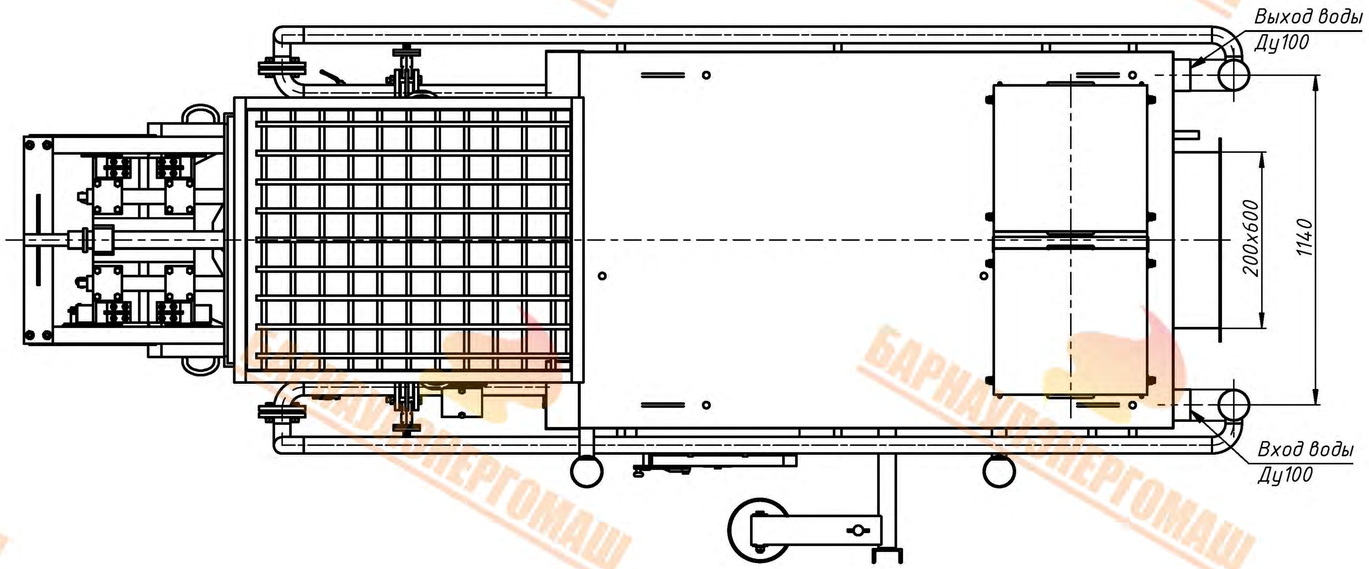

Параметр		Ед. изм.	Значение
Теплопроизводительность		МВт	0,7
		Гкал/ч	0,6
Номинальный расход воды через котел		т/ч	24
Температура воды на входе в котел		°С	70
Температура воды на выходе из котла		°С	95
Рабочее давление воды на входе в котел		МПа	0,588
		кгс/см ^{2}	6
Гидравлическое сопротивление, не более		МПа	0,062
		кгс/см ^{2}	0,61
Водяной объём котла		м ^{3}	0,47
КПД котла	Каменный уголь	%	82
Расход топлива	Каменный уголь	кг/ч	140
Температура уходящих газов	Каменный уголь	°С	205
Аэродинамическое сопротивление	Каменный уголь	Па	254
Площадь поверхности нагрева	Радиационная	м ^{2}	8,7
	Конвективная		19,7
Масса блока котла		кг	2021
Отапливаемая площадь помещения (при высоте потолка 3м)		м ^{2}	5833

Изм.	Лист	№ докум.	Подп.	Дата	Разраб.	БЭМЗ.02.0088.001ВО		
Пров.						Котел водогрейный КВм-0,7КБ с топкой ТМУ-1,0 (ТШПМ-1,0У)	Лит.	Масса: 3488 / Масштаб: 1:15
Т. контр.						Чертёж общего вида	Лист	Листов 1
Нач.отд.							БАРНАУЛЭНЕРГОМАШ	
Н. контр.								
Утв.								

Подп. и дата | Инв. № дубл. | Взам. инв. № | Подп. и дата | Инв. № подл.

Копировал | Формат А2